CS/624-1022-1084-1087
CS/1088 Icon

Calligaris® dal 1923
ITALIAN LIVING

Calligaris s.p.a. - 33044 Manzano (Udine) Italy - Viale Trieste, 12
Tel. +39.0432.748211 - Fax +39.0432.750104
http://www.calligaris.it e-mail: info@calligaris.it

Quality System UNI EN ISO 9001 Associato assArredo

H-A 1022 03 00-2

CS/1022

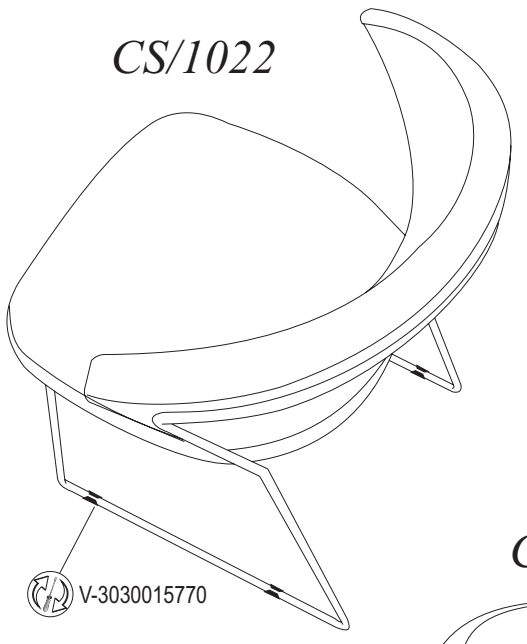

CS/1087

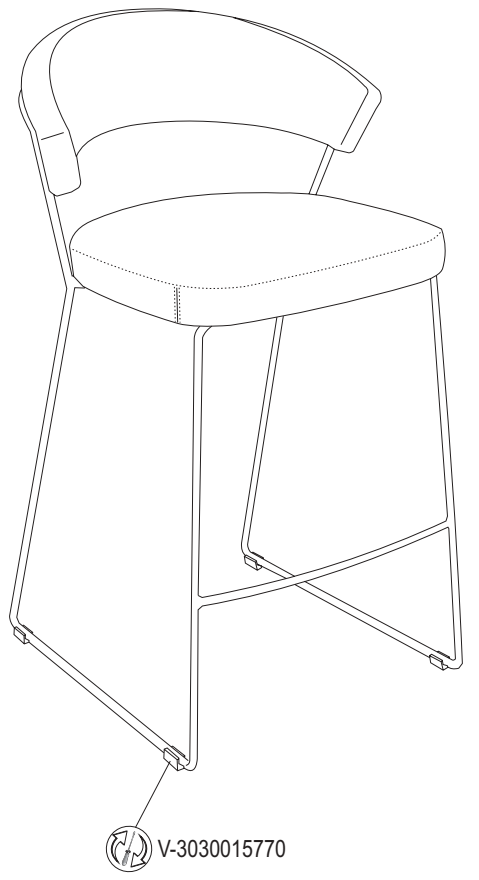

CS/1084

- I Pezzo di ricambio.
- GB Spare part.
- D Ersatzteil.
- F Pièce en échange / s.a.v.
- E Repuesto

Copyright © 2000 Calligaris s.p.a.

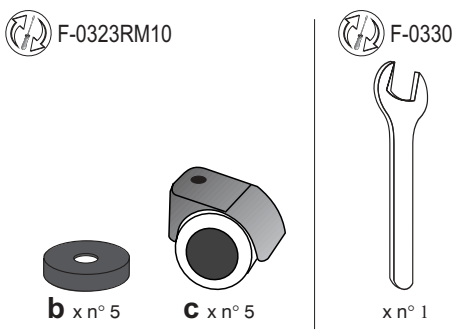

- I Prima di iniziare il montaggio identificare tutti i componenti con l'aiuto delle istruzioni.
- GB Before starting to assembly, please identify all components.
- D Vor der montage sind die einzelteile anhand der montageanleitung zu identifizieren.
- F Avant de débuter le montage identifiez tous les composants a l'aide de la notice.
- E Antes de iniciar el montaje, identifique todos los componentes con ayuda de la nota.

CS/624

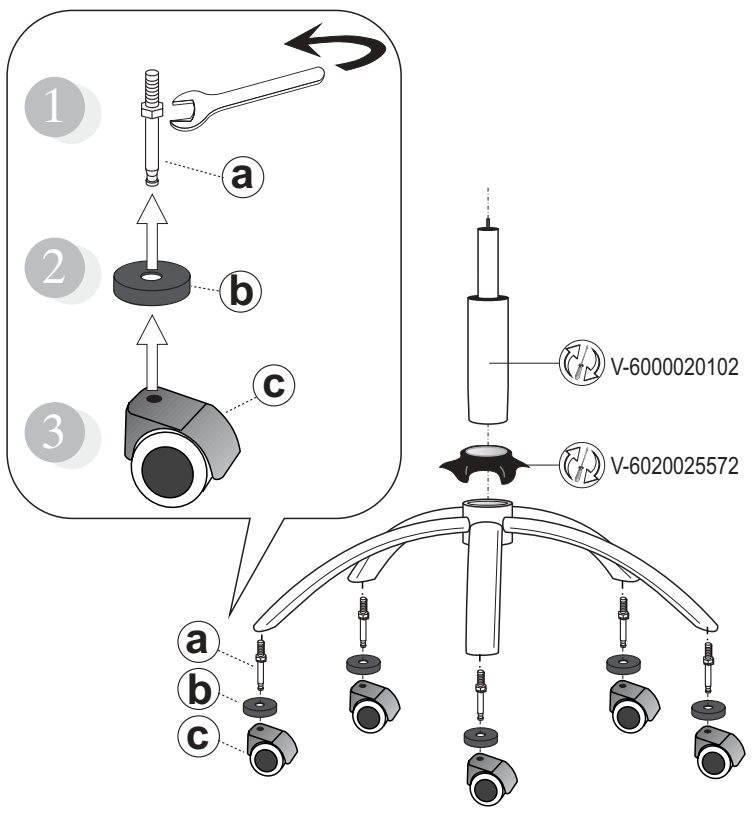

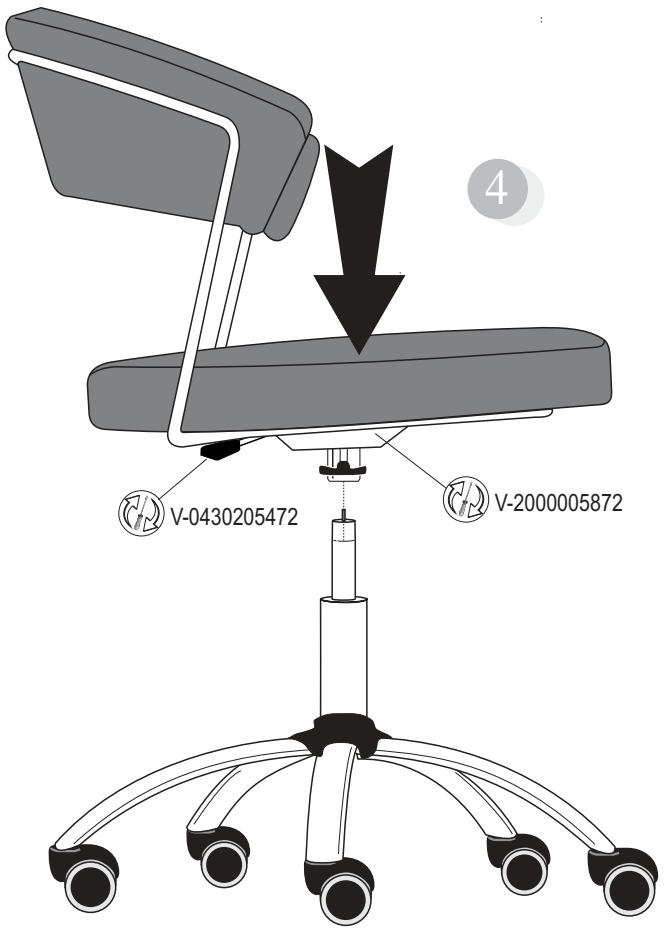

Copyright © 2000 Calligaris s.p.a.

COMUNICAZIONI AL CLIENTE

LA PRESENTE SCHEDA PRODOTTO DEVE ESSERE CONSEGNATA AL CLIENTE UNITAMENTE ALLA MERCE ACQUISTATA

Sgabello - Sedia: 'Icon'

Modello: CS/1022-624-1084-1087-1088

Materiali

Struttura in metallo cromato

Schienale:
Struttura in multistrato di legno a bassa emissione di formaldeide in conformità alle normative europee

Sedile:
Struttura in particelle di legno a bassa emissione di formaldeide in conformità alle normative europee

Imbottitura in materiale espanso flessibile con rivestimento in tessuto antimacchia

Oppure

Imbottitura in materiale espanso flessibile con rivestimento in pelle

Oppure

Imbottitura in materiale espanso flessibile con rivestimento in materiale sintetico

Istruzioni d'uso

Al fine di garantire la stabilità e la durata nel tempo dell'articolo, si consiglia di verificare periodicamente il corretto serraggio delle viterie

Il prodotto non è adatto ad uso esterno

Lo sgabello - la sedia va utilizzato/a con le quattro gambe o la base appoggiate/a sempre sul pavimento

Non sedersi sulla spalliera

Non salire in piedi sullo sgabello - sulla sedia

Non muoversi con eccessiva velocità sulla sedia

Evitare la vicinanza alle fonti di calore

Per interventi di straordinaria manutenzione o di riparazione rivolgersi al rivenditore di fiducia

Una volta dismessi il prodotto od i suoi componenti non vanno dispersi nell'ambiente, ma conferiti ai sistemi pubblici di smaltimento rifiuti

Consigli di manutenzione

I liquidi rovesciati devono essere assorbiti immediatamente con un panno pulito e asciutto

Per la pulizia delle parti in metallo, utilizzare esclusivamente prodotti specifici

Per la pulizia del tessuto, riferirsi alle istruzioni di manutenzione riportate sull'etichetta

Per la pulizia della pelle, utilizzare esclusivamente prodotti specifici

Per la pulizia, riferirsi alle istruzioni di manutenzione riportate sull'etichetta fissata sotto il sedile

Non usare prodotti abrasivi

La Calligaris S.p.A. declina ogni responsabilità derivante da un uso improprio dell'oggetto sopra descritto

CUSTOMER INFORMATION

THIS PRODUCT LIST MUST BE DELIVERED TO THE CUSTOMER TOGETHER WITH THE PURCHASED MATERIAL

Stool - Chair: 'Icon'

Model: CS/1022-624-1084-1087-1088

Materials

Structure in chromed metal

Back:
Structure in plywood with low formaldehyde emission, in compliance with European standards

Seat:
Struttura in particelle di legno a bassa emissione di formaldeide in conformità alle normative europee

Foam padding covered with stain resistant fabric

Or

Foam padding covered with leather

Or

Foam padding covered with synthetic material

User instructions

In order to guarantee stability and life of the article, periodically check that the screws are correctly tightened

The product is not suitable for outdoor use

The stool - the chair must be used with its four legs or its base resting on the floor at all times

Do not sit on the back

Do not stand on the stool - the chair

Do not make any abrupt movements on the chair

Please keep away from any heating source

For major maintenance or repairs, consult the retailer

Once the product or its components are no longer used, make sure that they are disposed of correctly through the public waste disposal services

Maintenance recommendations

Any spills should be wiped up immediately with a clean, dry cloth

To clean metal parts, use products that are specifically for metal

To clean the fabric, refer to the instructions on the label

To clean the leather, specific products to be used only

To cleant, refer to the instructions on the label fixed to the bottom of the seat

Do not use abrasive products

Calligaris S.p.A. disclaims any responsibility deriving from incorrect use of the above mentioned object

MITTEILUNG AN DIE KUNDEN

DIE VORLIEGENDE KARTE MIT DEN TECHNISCHEN DATEN DES PRODUKTS IST DEM KUNDEN ZUSAMMEN MIT DEM EINGEKAUFTEN PRODUKT ZU ÜBERGEBEN

Treserhocker - Stuhl: 'Icon'

Modell: CS/1022-624-1084-1087-1088

Materialien

Gestell aus verchromten Metall

Rückenlehne:
Gestell aus Schichtholz mit niedrigen Formaldehydausstoßwerten gemäß den Europäischen Vorschriften

Sitz:
Struttura in particelle di legno a bassa emissione di formaldeide in conformità alle normative europee

Polsterung aus flexiblem Schaumstoff, Bezug aus schmutzabweisendem Stoff

Oder

Polsterung aus flexiblem Schaumstoff, Bezug aus Leder

Oder

Polsterung aus flexiblem Schaumstoff, Bezug aus Kunststoffasern

Gebrauchsanweisung

Zur Gewährleistung der Stabilität und der Beständigkeit des Artikels, ist die regelmäßige Prüfung der korrekten Schraubenbefestigung ratsam

Das Produkt ist für die Außenanwendung nicht geeignet

Der Hocker - der Stuhl wird mit den vier ständig auf dem Boden aufliegenden Beinen, oder Sockel, verwendet

Setzen Sie sich nicht auf die Seitenteile

Steigen Sie nicht mit den Füßen auf den Hocker - den Stuhl

Sich nicht mit übertriebener Geschwindigkeit am Stuhl bewegen

Von Wärmequellen fernhalten

Wenden Sie sich für außerordentliche Wartungsarbeiten oder Reparaturen an den Händler Ihres Vertrauens

Wenn das Produkt oder seine Komponenten keine Verwendung mehr findet, dann muß es entsprechend über öffentliche Müllesyteme entsorgt werden

Wartungshinweise

Verschüttete Flüssigkeiten müssen sofort mit einem sauberen und trockenen Tuch entfernt werden

Verwenden Sie zur Reinigung der Metallteile ausschließlich Produkte, die speziell für Metall geeignet sind

Zur Reinigung des Stoffes siehe die Pflegehinweise auf der angebrachten Etikette

Zur Reinigung des Leders sind ausschließlich dafür vorgesehene Produkte zu verwenden

Zur Reinigung siehe die Pflegehinweise auf der unter dem Sitzteil angebrachten Etikette

Benutzen Sie keine Schleifmittel

Die Calligaris S.p.A. übernimmt keine Haftung bei unsachgemäßem Gebrauch des Produkts

COMMUNICATIONS AU CLIENT

LA FICHE PRODUIT DOIT ÊTRE REMISE AU CLIENT AVEC LA MARCHANDISE

Tabouret - Chaise: 'Icon'

Modèle: CS/1022-624-1084-1087-1088

Matériaux

Structure en métal chromé

Dossier:
Structure en multiplis de bois à émission limitée de formaldéhyde conformément aux normes européennes

Assise:
Struttura in particelle di legno a bassa emissione di formaldeide in conformità alle normative europee

Garnissage en matière expansée flexible, revêtement tissu anti-tache

Ou

Garnissage en matière expansée flexible, revêtement en cuir

Ou

Garnissage en matière expansée flexible, revêtement en matériel synthétique

Instructions

Afin de garantir la stabilité et la durée de l'article il est conseillé de vérifier périodiquement le serrage des vis

Le produit n'est pas prévu pour l'extérieur

La chaise et le tabouret doit toujours être utilisé avec les quatre pieds ou la base bien appuyés au sol.

Ne pas s'asseoir sur le dossier

Ne pas monter sur le tabouret - la chaise avec les pieds

Ne pas se balancer en arrière sur la chaise

Eviter le contact avec les sources de chaleur

Pour toute intervention d'entretien extraordinaire ou de réparation, contacter le revendeur

A la fin de son utilisation, le produit ou ses éléments ne doivent pas etre abandonnés dans l'environnement, mais déposés auprès des centres de traitement et d'élimination des déchets

Conseils d'entretien

Les liquides renversés doivent être absorbés immédiatement avec un chiffon propre et sec

Pour le nettoyage des parties en métal, utiliser exclusivement des produits spécifiques pour le métal

Pour le nettoyage du tissu, voir les instructions d'entretien indiquées sur l'étiquette

Pour le nettoyage du cuir, utiliser exclusivement des produits spécifiques

Pour le nettoyage, voir les instructions d'entretien indiquées sur l'étiquette fixée sous l'assise

Ne pas utiliser des produits abrasifs

Calligaris S.p.A. décline toute responsabilité en cas d'utilisation erronée de l'objet indiqué ci-dessus

COMUNICACIONES AL CLIENTE

LA FICHA DE PRODUCTO DEBE ENVIARSE AL CLIENTE JUNTO A LA MERCANCIA

Taburete - Silla: 'Icon'

Modelo: CS/1022-624-1084-1087-1088

Materiales

Estructura en metal cromado

Espaldar:
Estructura de estratificado de madera de baja emisión de formaldehído en conformidad con la normativa europea

Asiento:
Struttura in particelle di legno a bassa emissione di formaldeide in conformità alle normative europee

Recubrimiento de material expandido flexible con revestimiento de tela antimanchas

O

Recubrimiento de material expandido flexible con revestimiento de piel

O

Recubrimiento de material expandido flexible con revestimiento de material sintético

Instrucciones de uso

Al fin de garantizar la estabilidad y la duración en el tiempo del artículo, se aconseja controlar periódicamente que los tornillos sean correctamente apretados

El producto no es apto para el uso en exteriores

El taburete - la silla deben ser utilizados con las cuatro patas o la base apoyadas siempre al suelo

No sentarse sobre el respaldo

No subirse de pie sobre el taburete - la silla

No moverse con excesiva velocidad con la silla

Rehuir las fuentes de calor

En caso de reparaciones o de matenimiento extraordinario dirigirse al comercio vendedor

Cuando se deseche el producto utilizar los canales apropriados

Consejos de mantenimiento

Los líquidos derramados deben ser absorbidos inmediatamente con un paño limpio y seco

Para la limpieza de las partes metálicas, utilizar exclusivamente productos específicos para el metal

Para la limpieza del tapizado, seguir al pie de la letra las instrucciones de mantenimiento escritas en la etiqueta

Para la limpieza de la, utilizar exclusivamente productos específicos

Para la limpieza, seguir al pie de la letra las instrucciones de mantenimiento escritas fijadas bajo el asjento

No usar productos abrasivos

Calligaris S.p.A. decline toda responsabilidad derivada de una utilisacion inapropriada de los objectos arriba descritos

Printed on recycled paper

Copyright © 2000 Calligaris s.p.a.

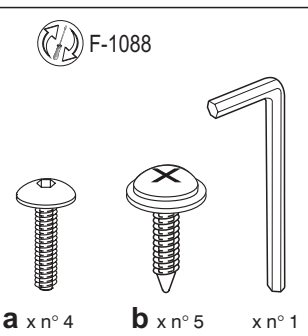

- **I** Prima di iniziare il montaggio identificare tutti i componenti con l'aiuto delle istruzioni.
- **GB** Before starting to assembly, please identify all components.
- **D** Vor der montage sind die einzelteile anhand der montageanleitung zu identifizieren.
- **F** Avant de débuter le montage identifiez tous les composants a l'aide de la notice.
- **E** Antes de iniciar el montaje, identifique todos los componentes con ayuda de la nota.

CS/1088

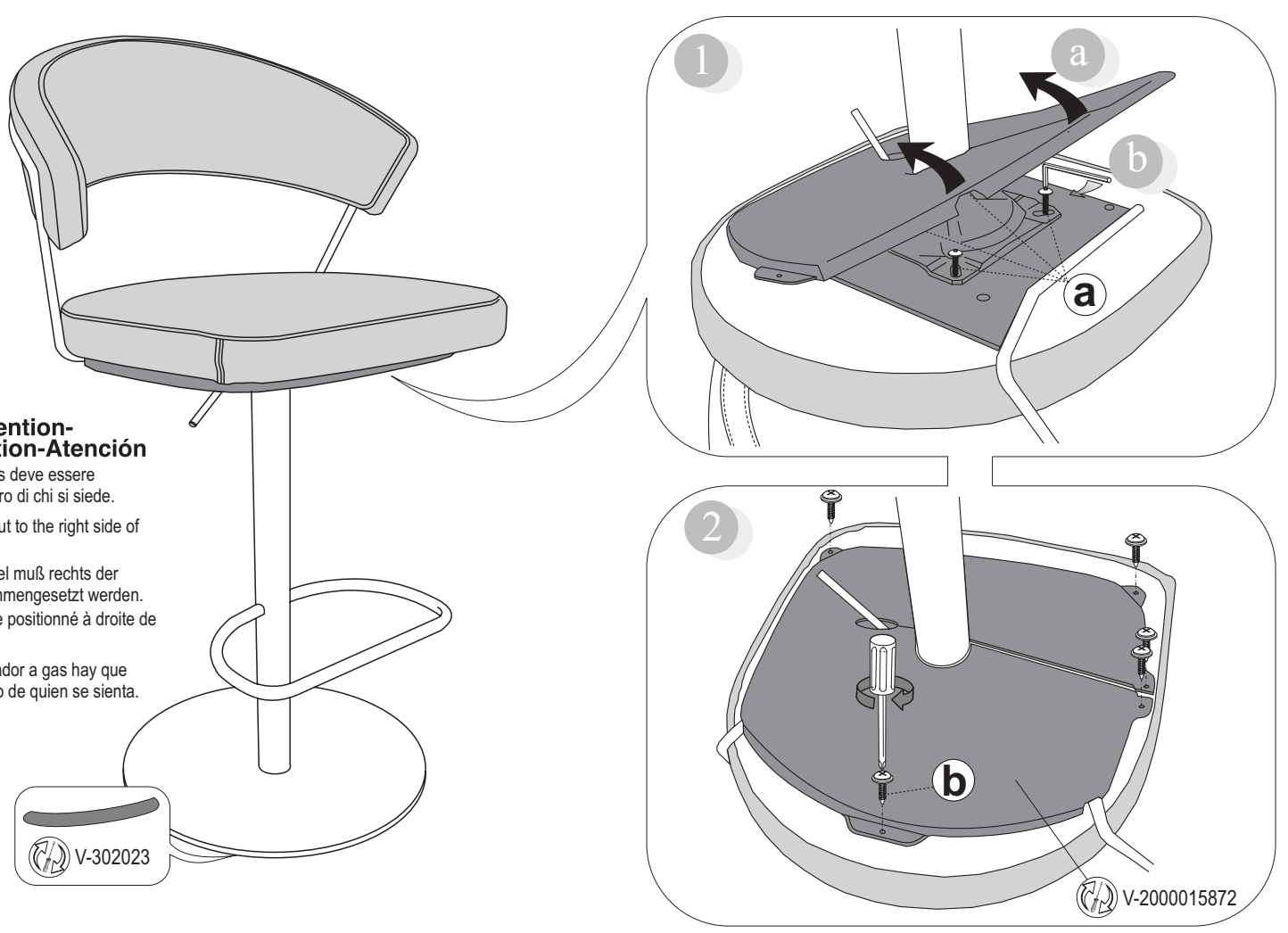

✱ Attenzione-Attention-Vorsicht-Attention-Atención

- **I** La leva del comando gas deve essere posizionata sul lato destro di chi si siede.
- **GB** The gas level must be put to the right side of the sitting person.
- **D** Der Gasbetätigungshebel muß rechts der sitzenden Person zusammengesetzt werden.
- **F** Le levier du gaz doit être positionné à droite de la personne assise.
- **E** La palanca para el elevador a gas hay que montarla al lado derecho de quien se sienta.

Copyright © 2000 Calligaris s.p.a.